Hoja de Refacciones
Spare Parts Sheet

H-3303

Regadera Cuadrada, Plato Ancho, Multichorro 10" x 10"

10" x 10" Square Wide Shower with Multiple Jet

Kit de refacciones para mantenimiento preventivo / *Kit of spare parts for preventive maintenance.*

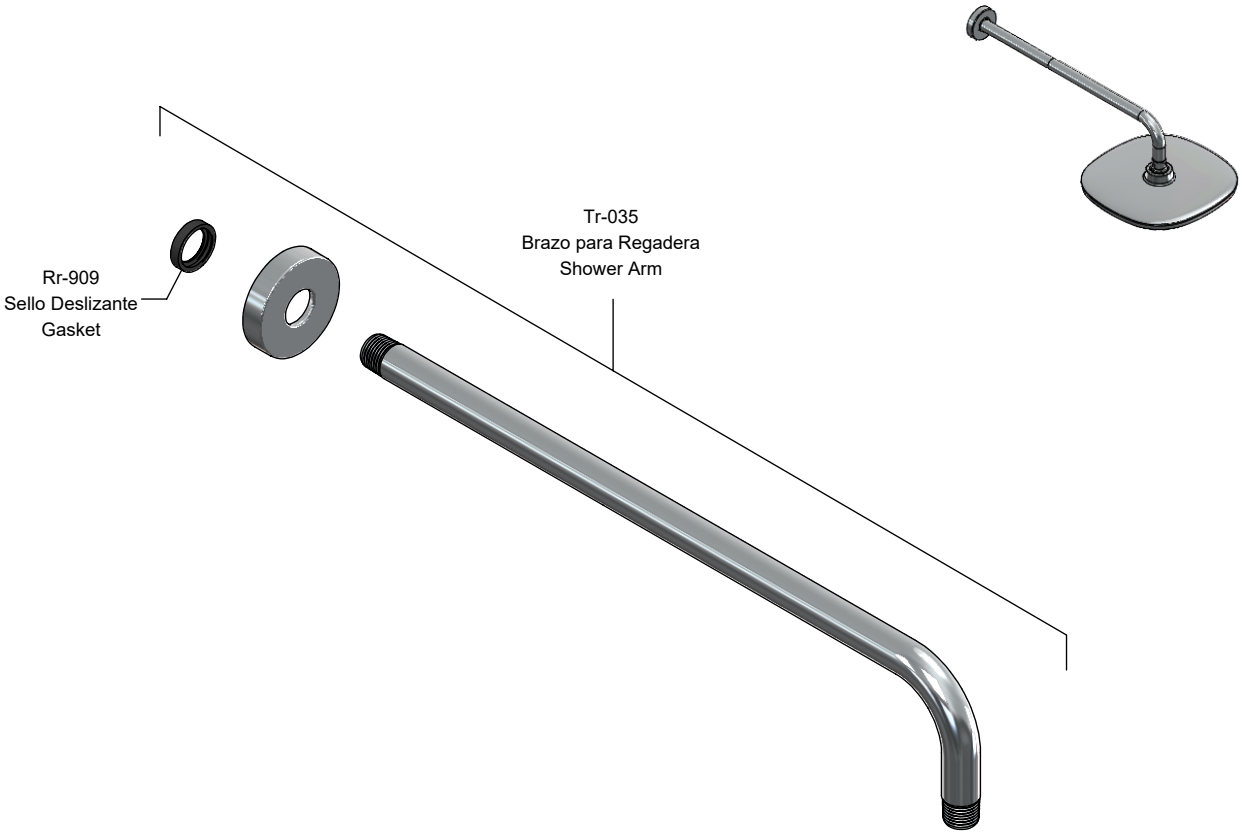

Chapetón con Empaque
Flange with Gasket

Asesoría y Servicio Técnico:
Consultancy and Technical Service:
(52) 55 53 33 94 31
servicio.tecnico@helvex.com.mx

Refacciones Originales:
Original Spare Parts:
www.refaccioneshelvex.com.mx
refacciones@helvex.com.mx

(52) 55 53 33 94 00
(52) 55 53 33 94 21
Ext. 5913, 5068 y 4815

Visite nuestras páginas **www.helvex.com.mx** para México y **www.helvex.com** para el mercado internacional. / *Visit our pages **www.helvex.com.mx** for México and **www.helvex.com** for the international market.*